OPENSİSTEM-CEPHEDE ÇEKME MESAFELİ SUBASMAN DETAYI-DERZLİ

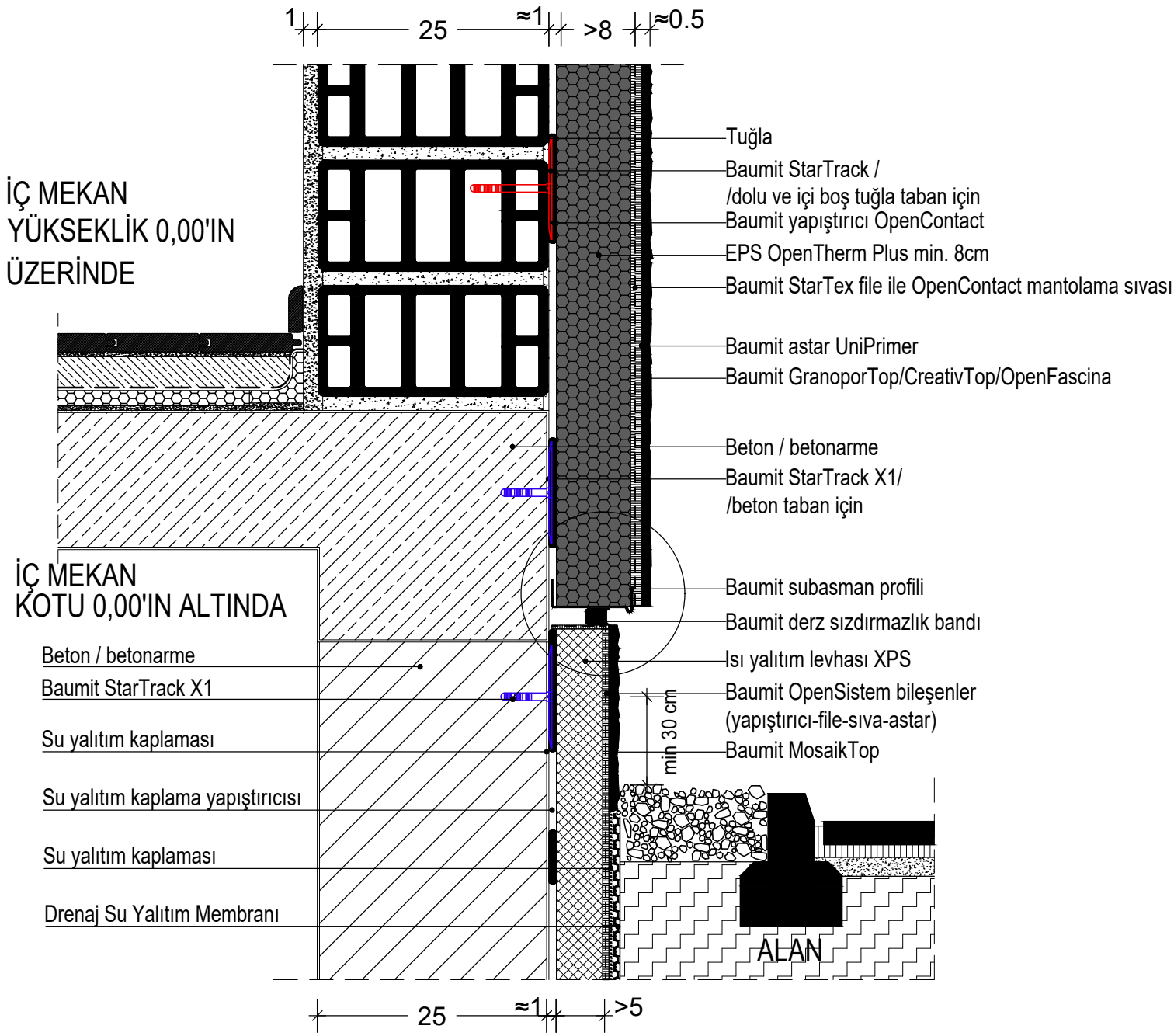

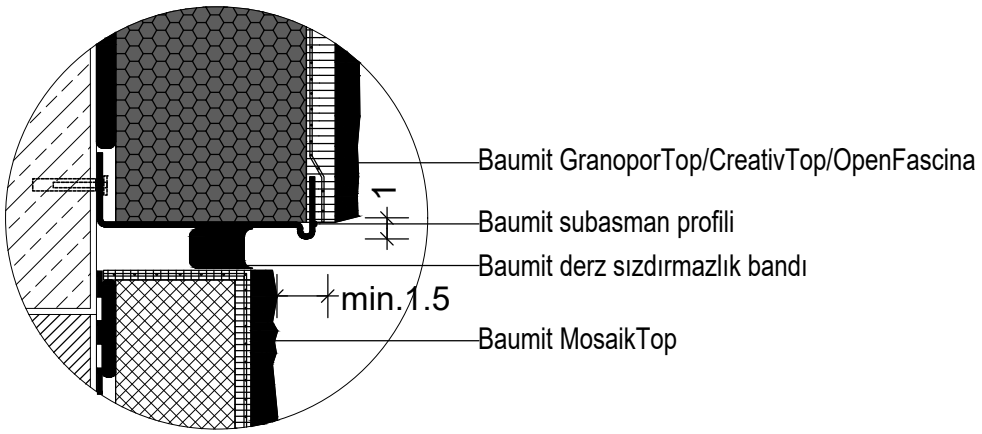

*Baumit StarTrack bağlantı elemanları geleneksel dübellemeye yenilikçi bir alternatiftir. Isı yalıtımını bozmadan ve ısı köprüleri oluşturmadan ek mekanik sabitleme sağlarlar. Baumit Open cephe sistemlerinde dübel gerektiren tüm taşıyıcı yüzeylerde kullanılabilir. StarTrack dübelleri yerine, üreticinin şemasına göre monte edilen plastik kamalı dübeller kullanılabilir.