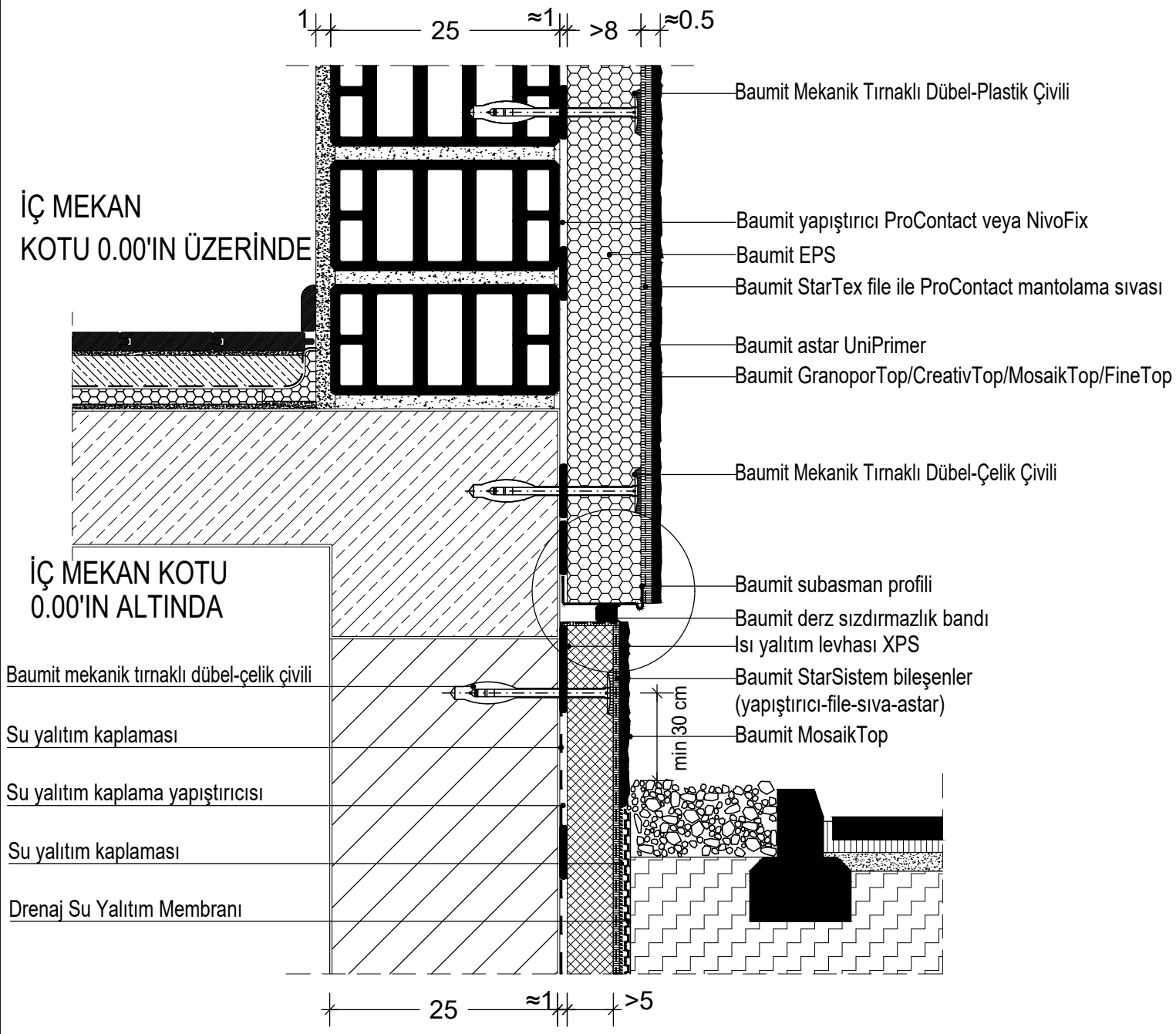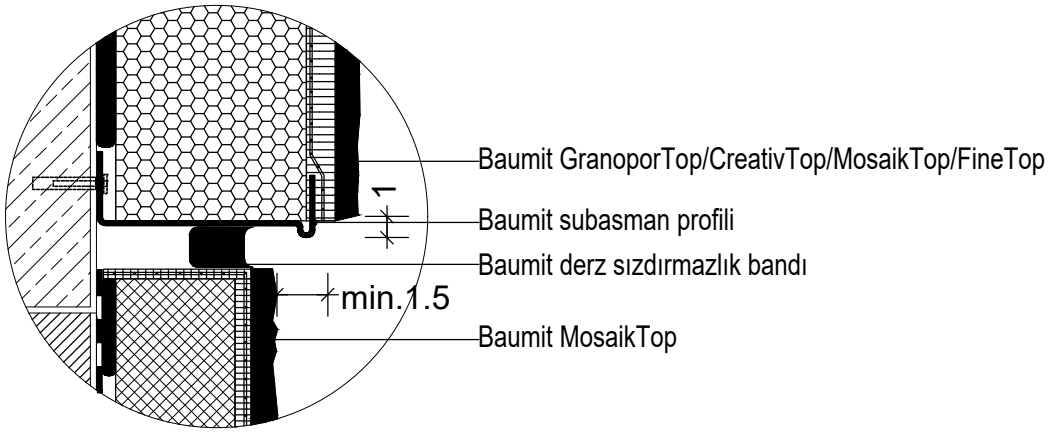PROSİSTEM-CEPHEDE ÇEKME MESAFELİ SUBASMAN DETAYI-DERZLİ